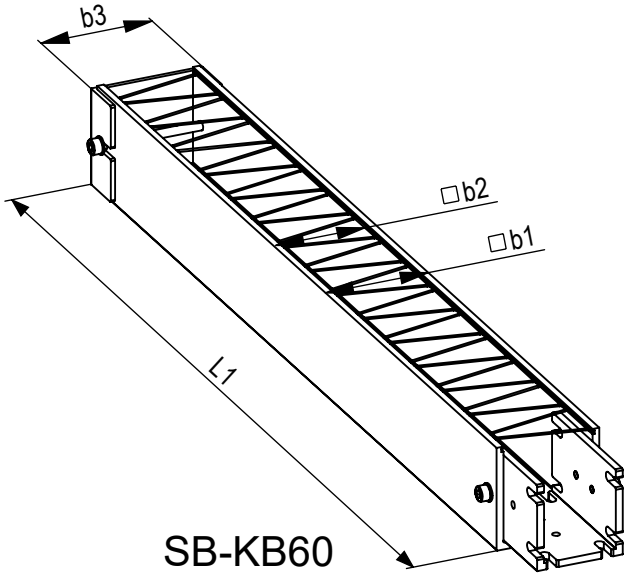

SB-KB60

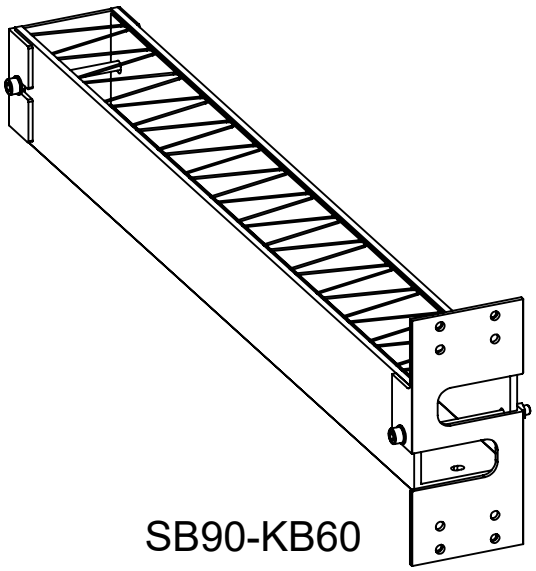

SB90-KB60

Aluminium

L1	b1	b2	b3	Best.-Nr.
502,5	60	52	65	**SB-KB60**
502,5	60	52	65	**SB90-KB60**

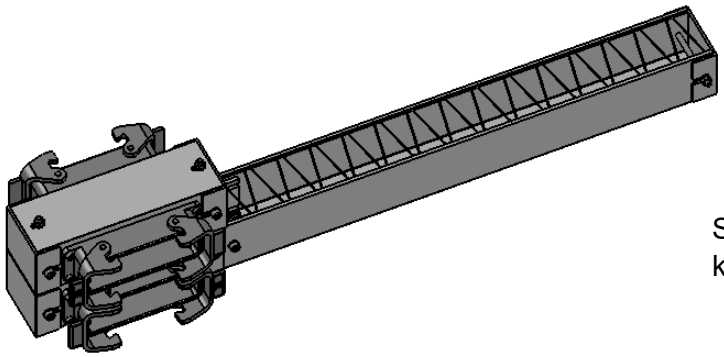

SB-KB60

Stecker mit Kabel
komplett demontierbar

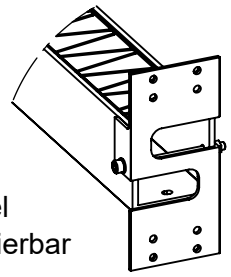

SB90-KB60

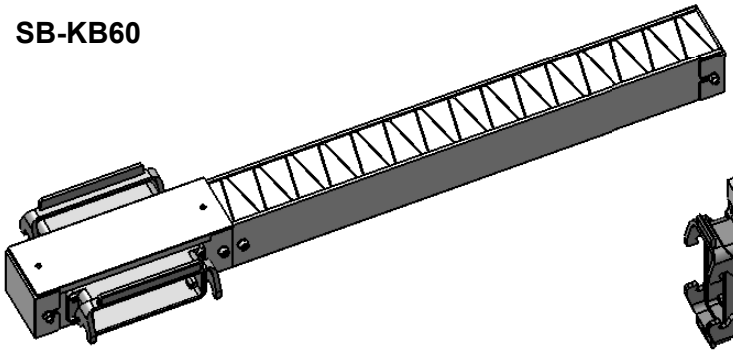

SB-KB60

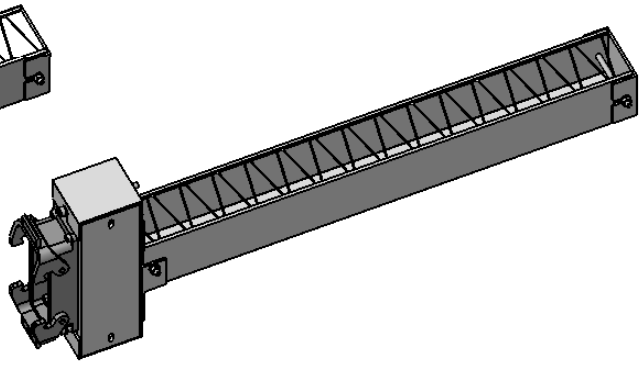

SB90-KB60