Kühlkreuzung

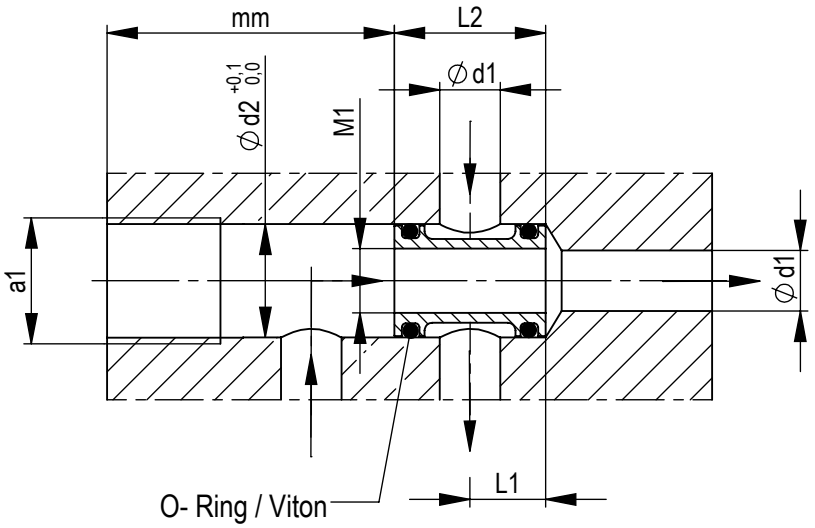

Material: CuZn / 1.4404	
Medium	**max. °C**
Luft/air/air	200
Öl/oil/huile	150
Wasser/water/eau	95

Beim vertieften Einbau des Kühlkreuz wirkt der O- Ring als Fixierung

							CuZn 2.0401	1.4404
d1	**d2**	**a1**	**L1**	**L2**	**M1**	**O-Ring**	**Nr. / No.**	**Nr. / No.**
ø6	ø11,5	G1/4	10	20	M8	8x1,5	**KK06_0401**	**KK06_4404**
ø8	ø15	G3/8	10	20	M10	11x2	**KK08_0401**	**KK08_4404**
ø10	ø18,5	G1/2	12	24	M12	13,9x2,4	**KK10_0401**	**KK10_4404**
ø12	ø24,5	G3/4	12	24	M16	20x2,5	**KK12_0401**	**KK12_4404**

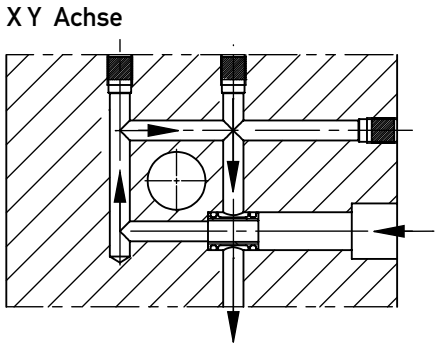

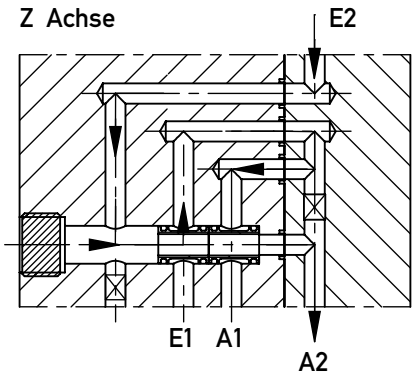

Kühlkreuzung

- Kreuzen von Temperierkanälen in x, y oder z- Achse
- Eine Arretierung ist nicht nötig
- Einfache 4- seitige Kavitätentemperierung
- Kosten- Zeitersparnis
- Minimaler Druckverlust
- Kleine Baugröße
- Gleiche O-Ringe / axiale Führungsvorteile
- Wartungsfreundlich / montagefreundlich
- Homogene Temperaturverteilung
- Keine 100% Abdichtung notwendig